كرستور

دليل الاستعمال

مدفأة غاز

RGK210
RGK212
RGK214

cristor

MANUEL D'UTILISATION

RADIATEUR À GAZ

RGK210
RGK212
RGK214

N°Vert 3075
www.Khadamaty.dz

اسم الشركة : ش . ذ . أ كريستور الكترونيكس.
عنوان الشركة : طريق الوطني رقم 05 – لشبور – قسم 10 – مجموعة ملكية 117 – برج بوعريريج.
موقع الإنتاج : المنطقة الصناعية – طريق المسيلة – برج بوعريريج.

Raison sociale : SPA CRISTOR ELECTRONICS
Adresse : Route nationale N° 05 – LACHBOUR - section 10 – ilot 117 Bordj Bou Arreridj
Tel : 035 765 221 Fax : 035 765 120
Site de Production : Zone industrielle – Route de M'sila – BBA .

N°Vert 3075
www.Khadamaty.dz

مـــــدفأة

خصائص تقنية

النوع	الطاقة	استهلاك الغاز	الضغط	قطر الأنبوب
غاز طبيعي	10كيلواط	1.03 م³/سا	20 ميليبار	80 مم
	12كيلواط	1.28 م³/سا		80 مم
	14كيلواط	1.46 م³/سا		100مم

تحذيـــــــر

- دائما استخدم الموقد وفقا للتعليمات. إقرأ هذا الكتيب بعناية و احتفظ به في مكان آمن للرجوع إليه في المستقبل
- أبق الجهاز في منطقة جيدة التهوية
- لا تضع ملابس أو أشياء أخرى على الموقد لأن ذلك قد يسبب حريقا أو على الأقل يعيق الاشتغال الحسن للفرن . (الشكل1)
- يجب عدم تركيب الموقد بالقرب من الكراسي والستائر. وما إلى ذلك (الشكل 2 / 3).
- لا ينصح إستخدام الفرن من قبل الأطفال أو الأشخاص ذوي الإعاقة

تحذير: يجب أن تكون الجدران المجاورة و الأرضية قادرة على تحمل درجة الحرارة 80 °م.

مهم جدا:

يجب عدم استخدام هذا الجهاز في حالة ما إذا كان زجاج الواجهة منكسرا.

يجب مراقبة الجهاز على الأقل مرة واحدة قبل كل موسم من طرف تقني متخصص

اذا شممت رائحة أي تسرب للغاز

في حالة وجود تسرب للغـــــاز . يجب غلق صنبور الغاز و إطفاء كل الأضـــواء والاتصال بعميل معتمد لخدمات ما بعد البيع كوندور.

يجب عدم استعمال الجهاز حتى يتم فحصه من قبل تقني مختص.

لا تحاول استكشاف تسرب الغاز بواسطة عود الثقاب.

RADIATEUR A RAYONNEMENT INFRAROUGE

Données techniques

Type	Puissance thermique	Consommation du gaz	Pression d'entrée	Diamètre du tuyau
GAZ NATURAL	10KW	1.03 m^3/h	20mbr	80mm
	12KW	1.28 m^3/h		80mm
	14KW	1.46 m^3/h		100mm

ATTENTION

- Le radiateur doit toujours être utilisé suivant le mode d'emploi. Lire le mode d'emploi attentivement et le conserver soigneusement pour d'autre consultations.
- N'utilisez l'appareil que dans un endroit bien aéré.
- NE DEPOSEZ aucun vêtement ou autre objet sur le radiateur, étant donné que, outre le risque de provoquer un incendie, leur présence pourrait nuire au bon fonctionnement de l'appareil. (fig. 1).
- NE METTEZ PAS le radiateur près des rideaux, des fauteuils etc. (fig. 2/3).
- L'appareil n'est pas recommandé à être utilisé par les enfants et les infirmes.

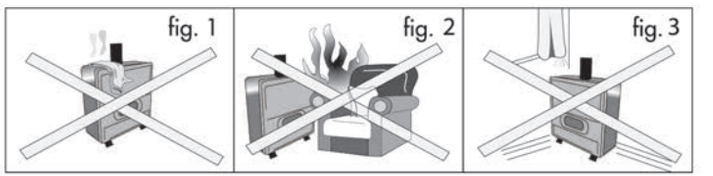

- AVERTISSEMENT: les parois et le plancher doivent résister à de hautes température qui peuvent atteindre 80°C.

- IMPORTANT:
  - En cas ou la vitre est cassée, l'appreil ne doit pas être utilisé.
  - Faire contrôler l'appareil par un technicien specialisé au moins une fois par saison.

LES FUITES DE GAZ SONT RECONNAISSABLES PAR LEUR ODEUR

En cas de fuite de gaz, fermez le robinet de gaz et ouvrez les fenêtres pour aérer la pièce puis appelez un agent agréé du service après vente Condor.

N'UTILISEZ PAS L'APPAREIL avant qu'il ne soit contrôllé par l'agent agréé ou un spécialiste et surtout n'essayez jamais de détecter la fuite avec des allumettes.

INSTALLATION

Pour que l'installation et une éventuelle adaptation soient effectuées de façon parfaite, il est fortement conseillé de faire appel à un installateur qualifié.
Avant l'installation, vérifier que les conditions de distribution (type et pression du gaz) et le réglage courant de l'appareil sont compatibles. Ne pas utiliser le radiateur avec un gaz et une pression différents de ceux pour lequels il a été prévu (voir la fiche signalétique derrière l'appareil); cela entraînerait de graves dégâts à l'appareil.

POSITION DE L'APPAREIL
Placer l'appareil dans une position telle que l'air puisse circuler librement autour et en dessous du radiateur pour une bonne combustion et évacuation des résidus de combustion.
il est donc conseillé de laisser entre le radiateur et le mur un espace d'au moins 15 cm.
Eviter de placer le radiateur dans des niches existant dans le mur. La pièce dans laquelle le radiateur est installé doit être suffisamment ventilée.
Dans la partie droite de l'appareil laisser un espace suffisant pour une correcte connexion du gaz et pour son entretien.

RACCORDEMENT A LA CHEMINEE
Raccorder l'appareil au tuyau de la cheminée par l'intermédiaire de tuyaux en tôle de type commun en fumisterie dont le diamètre et celui indiqué au tableau. Prendre le plus grand soin pour vérifier l'étanchéité des branchements et des joints. Eviter les trajets horizontaux et faire toujours une inclinaison de 10% vers le haut. Limiter les coudes au minimum; se conformer aux normes prescrites.

RACCORDEMENT AUX CONDUITES DE GAZ
Prévoir un robinet d'interception du gaz situé en amont du radiateur. Il est conseillé d'effecteur le raccordement avec des tuyaux métalliques. Examinez régulièrement le tube

flexible et la date de péremption. Au cas où il est usé ou endommagé faites remplacer le tube par un technicien spécialisé avec un autre qui soit conforme aux normes en vigeur. Faire attention à ce que le tuyau en gomme connectant le radiateur au circuit du gaz ne passe pas sous le châssis et n'entre pas en contact avec les parois de l'appareil, car la chaleur pour-

DISPOSITIF DE SECURITE
Cet appareil est doté d'un dispositif Sicura System qui interrompt automatiquement le flux de gaz si la cheminée est bouchée ou mal installée (trop de coudes ou segments en contre-pente) et que les fumées est diffusée dans la pièce au lieu d'être éjectées à l'extérieur. Dans le cas où cette situation s'avère, le pivot sera expulsé du dispositif "S" comme indiquè dans la figure 4. Le cas échéant, appeler le service après vente condor le plus proche ou l'installateur habituel pour qu'il contrôle le carneau et le tirage de la cheminée. IMPORTANT:ce dispositif ne doit pas être réglé ni mis hors service et, s'il se casse, le remplacer par une pièce d'origine. Si le dispositif se déclenche, attendre au moins 15 minutes et vérifier le conduit des gaz brulés ainsi que la cheminée avant de rallumer le radiateur.

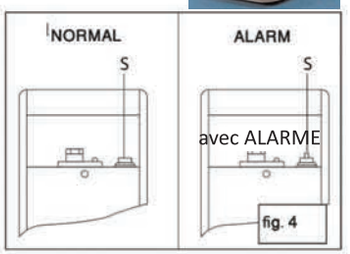

fig. 4

CONVERSION AU GAZ BUTANE
La conversion du radiateur au gaz butane se fait exclusivement au niveau de nos services après vente qui garantiront le bon fonctionnement par des tests.
Le raccordement du radiateur doit respecter la même fiche technique de raccordement pour le gaz naturel, c'est-à-dire que le radiateur doit être directement raccordé a un tube en cuivre muni d'une vanne pour le raccordement au butane afin d'éviter tout risque d'échauffement ou prise de feu du flexible en respectant la pression d'utilisation.

Fr

التركيب

يجب عليك طلب المساعدة من المثبتين المؤهلين لضمان التركيب وإجراء أي تعديلات بشكل صحيح.

قبل التثبيت. تأكد من شروط التوزيع (نوع وضغط الغاز) وأن يكون الجهاز متوافقا مع التنظيمات الحالية

يجب أن يكون نوع الغاز . ومستوى الضغط ملائمين كما هو مبين في بطاقة الخصائص على ظهر الجهاز والا فان هذا قد يلحق أضرارا جسيمة بالجهاز.

تثبيت الجهاز:

وضع الجهاز في مكان يمكن للهواء التنقل بحرية من حوله و من فوقه لضمان الاشتعال الجيد و تصريف بقايا الوقود.

لذلك ينصح لك ترك فجوة 15 سم على الأقل بين الموقد والجدار.

تجنب وضع الموقد في محاريب في الجدار. يجب أن تكون الغرفة التي تم تثبيت الموقد بها جيدة التهوية كما يجب ترك مساحة كافية على يمين الجهاز للتوصيل الجيد للغاز وكذلك لأغراض الصيانة.

توصيل المداخن

توصيل الجهاز إلى الأنبوب العادم باستخدام الأنابيب المعدنية التي تستخدم عادة لتجهيزات المداخن وذات قطر على النحو المبين في الجدول. التأكد بعناية من حالة الغلق عن المفاصل والتجهيزات. تجنب المساحات الأفقية وضمان دائما الميل 10 ٪ صعودا.

الحفاظ على مفاصل الكوع إلى أدنى حد ممكن مطابقة للوائح المعمول بها.

الحفاظ على مفاصل الكوع إلى أدنى حد ممكن مطابقة للوائح المعمول بها.

توصيل أنبوب الغاز

يجب استعمال وصلة أنبوب غاز ملائمة مع الموقد. ينصح باستعمال أنبوب معدني. يجب مراقبة مرونة الأنبوب و كذا تاريخ صلاحيته. في حالة تلفه، يجب الاتصال بتقني مختص لاستبداله.

التأكد من عدم ملامسة الأنبوب المطاطي لسطح الموقد لتفادي تلف هذا الأخير بفعل الحرارة الشيء الذي يتسبب في تسرب الغاز.

نظام أمان

تم تزويد هذا الجهاز بنظام أمان **Sicura** و الذي يقوم بقطع تدفق الغاز تلقائيا في حالة عرقلة المداخن أو التثبيت بشكل غير صحيح نظرا لوجود أنواع و مفاصل كثيرة، فقد يتسرب منها الغاز المحترق عوض تدفقه نحو الخارج. يتم إخراج محور من الجهاز 'S' كما هو مبين في الشكل **4**. عند الضرورة اتصل بأقرب خدمة للعملاء المعتمدين من طرف كوندور لفحص الجهاز.

هام: لا يجب أبدا تعديل هذا الجهاز أو توقيفه عن الخدمة.

و في حال عطب هذا الجهاز يجب استبداله بواحد آخر أصلي.

في حال اشتغال الجهاز، انتظر **15** دقيقة على الأقل و التحقق من قناة الغاز المحترق و كذا المدخنة قبل إعادة تشغيل المدفأة.

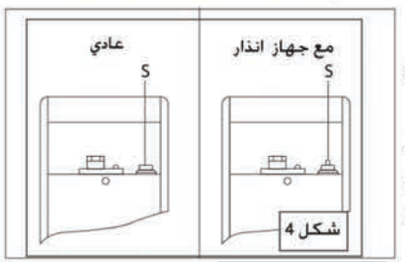

شكل 4

تحويل الغاز

يتم تحويل الغاز إلى غاز البوتان حصريا على مستوى مراكز ما بعد البيع الخاصة بنا و التي تضمن التشغيل الجيد عن طريق التجريب.

يجب أن يحترم توصيل المدفأة بطاقة البيانات الخاصة بتوصيل الغاز الطبيعي، ما يعني أنه يجب توصيل المدفأة بأنبوب نحاسي يحتوي على صمام للتوصيل بغاز البوتان لتفادي خطر التسخين أو نشوب حريق على مستوى الأنبوب و هذا باحترام ضغط التشغيل.

Ar

تعليمات

اشعال الموقد

- افتح صنبور الغاز خارج الموقد
- أدر المفتاح "A" بالصمام (شكل5) حتى يبلغ الشق الى الرمز ✱
- ادفع نحو الأسفل المفتاح "A" واضغط على المفتاح "B" مرة أو اكثر .
- ابق المفتاح "A" مضغوطا لمدة 20ثانية ثم دعه يعود الى وضعه الأولي
- كرر هذه العمليات في حال عدم بقاء الموقد مشتعلا ولكن يجب انتظار مرور خمس دقائق لأجل عودة الصمام من وضع الاغلاق "INTRLOCK" من أجل الحماية.

لا تقم بضغط المفتاح بقوة خلال هاته الدقائق الخمس

عند تشغيل الجهاز للمرة الأولى اضغط على الزر "A" لمدة أطول للتخلص من الهواء المتواجد في الأنبوب.

شكل 5

A

B

اشعال الموقد الأساسي وعمل الترموستات

لاشعال الموقد الرئيسي. أدر الزر "A" في الاتجاه ضد عقارب الساعة. عموما يجب أن يكون الشق المتواجد على المفتاح عند الرقم 5 من أجل درجة حرارة معتدلة تقارب 20°م.

عند بلوغ درجة حرارة الغرفة الى درجة الحرارة المبرمجة فان ألسنة لهب الموقد الرئيسي تتضائل تلقائيا وسترتفع مجددا في حال انخفاض درجة حرارة الغرفة بـ 2°م.

ملاحظة: يشتعل الموقد الرئيسي إذا كـــانـــت درجة الحرارة الحالية أقل من درجة الحرارة المبرمجة.

مثلا اذا كانت درجة الحرارة داخل الغرفة 20°م فان الموقد الرئيسي سيشتعل فقط اذا كان الزر في أحد الوضعيات 1,2,3 أو 4.

ايقاف تشغيل الجهاز

- لايقاف تشغيل الموقد الرئيسي فقط قم بتدوير الزر "A" في نفس اتجاه عقارب الساعة حتى يبلغ الشق الى الرمز ✱ على الصمام. في هاته الحالة تبقى فقط الشعلة موقدة.
- من أجل الايقاف الكلي للجهاز قم بتدوير الزر "A" في نفس اتجاه عقارب الساعة حتى يبلغ الشق الى الرمز "•" ثم قم باغلاق صنبور الغاز.

ملاحظة: عند استعمال الموقد بكثرة فان شعلات الموقد تنخفض وهذا عائد الى نقص توزيع الغاز.

MODE D'EMPLOI

ALLUMAGE PILOTE BRÛLEUR

- Ouvrir le robinet d'interception du gaz qui se trouve en dehors du radiateur.
- Tourner le bouton "A" de la soupape (fig. 5) de façon à faire coïncider l'index de référence avec le symbole ✱
- Appuyer à fond sur le bouton "A" et appuyer à fond 2 à 3 fois sur le bouton "B" (voir fig. 5).
- Appuyer sur le bouton "A" pendant une vingtaine de secondes puis le laisser revenir à sa position initiale.
- Répéter l'opération si le pilote du brûleur ne reste pas allumé, après 5 minutes, pour donner la possibilité à la soupape de se débloquer de la position de sécurité "INTERLOCK". Ne pas forcer la manette pendant ces 5 minutes

Pour le premier allumage, appuyer sur le bouton "A" plus longtemps pour éliminer d'éventuels résidus d'air dans les tuyaux.

fig. 5

A

B

ALLUMAGE BRÛLEUR PRINCIPAL ET FONCTIONNEMENT AVEC THERMOSTAT

Pour allumer le brûleur principal, faire tourner le bouton "A" dans le sens contraire des aiguilles d'une montre

En règle générale, pour obtenir une température ambiante de 20°C environ, il est nécessaire de faire coïncider l'index de référence avec le numéro 5.

Quand on a obtenu dans la pièce la température programmée, les flammes du brûleur principal s'abaissent automatiquement; elles ne reprendront leur ampleur maximale que lorsque la température ambiante diminuera de 2°C environ.

N.B. - Le brûleur principal ne s'allume que si la température ambiante est inférieure à celle choisie. Si, par exemple, la température dans la pièce est de 20°C, le brûleur principal ne s'allumera pas si le bouton se trouve sur les positions 1, 2, 3 ou 4.

POUR ETEINDRE L'APPAREIL

- Pour n'éteindre que le brûleur principal, tourner le bouton "A" dans le sens des aiguilles d'une montre et faire coïncider l'index de référence avec le symbole ✱ de la soupape. Seule, la flamme pilote restera allumée.
- Pour éteindre complètement le radiateur, tourner le bouton "A" jusqu'à position "•" et fermer le robinet d'interception du gaz qui se trouve en dehors du radiateur.

N.B. - Après que l'appareil ne soit en marche pour une longue durée il est possible que la flamme diminue; ce phénomène n'est dû qu'à une insuffisance de la distribution du gaz.

NETTOYAGE

Ne nettoyez la carrosserie de l'appareil qu'à froid avec un chiffon humide et ne jamais utiliser de poudre abrasive.

Problèmes	Causes et solution
Le brûleur pilote ne s'allume pas	Contrôler: • si le gaz arrive au radiateur • si le robinet d'interception du gaz est ouvert • s'il n'y a pas d'air dans les tuyaux • si le trou du gicleur n'est pas bouché • vérifier les opérations d'allumage
Le brûleur pilote s'éteint quand on ne maintient plus la pression sur le bouton	Vérifier: • que la flamme du brûleur pilote réchauffe le thermocouple • que l'extrêmité du thermocouple est bien propre et bien vissée sur la soupape • contrôler le thermocouple et le remplacer si nécessaire • que le pivot "S" soit dans la position normal.
La flamme du brûleur principal a la pointe jaune	• Il y a trop de gaz qui arrive, réduire la portée ou la pression (voir réglage) • Il n'ya pas assez d'air pour la combustion, ouvrir la bande de prise d'air du brûleur
La flamme du brûleur a tendance à se détacher	• Il y a trop d'air: fermer la bande de prise d'air du brûleur • Vérifier la pression (voir réglage)
Le thermostat réduit la flamme au minimum bien qu'il fasse encore froid	• Laisser plus d'espace libre autour du radiateur pour faciliter la circulation de l'air
Le thermostat ne réduit pas la flamme vers le minimum	• Attendre qu'il fasse plus chaud • Eliminer par un moyen quelconque le courant d'air froid dans la partie basse du radiateur qui maintient la bulbe du thermostat froide.

ENTRETIEN

Essuyez l'appareil avec un chiffon doux et humide uniquement lorsqu'il est éteint et débranché.
Evitez d'utiliser des solvants ou poudres abrasives.
Vérifiez que la poussière ne bloque pas les ouvertures qui permettent l'entrée et la sortie d'air. Nettoyez en utilisant un aspirateur.
Si le radiateur n'est pas utilisé pendant une longue période, couvrez-le et placez-le dans un endroit sec et propre.
En cas de problème technique d'entretien, adressez-vous à votre Revendeur Autorisé. Le service technique d'entretien doit être effectué tous les 2 ou 3 ans. Si vous avez des doutes, veuillez vous adresser au service après vente Condor.

تنظيف

تنظيف هيكل الجهاز فقط عندما يكون باردا واستخدام قطعة قماش مبللة وتفادي استعمال أي مواد كاشطة.

المشكلة	
الشعلة لا تشتعل	تحقق -هل الموقد مزود بالغاز -هل صنبور الغاز مفتوح -هل هناك هواء في الأنابيب -هل ثقب فوهة الغاز غير مسدود - اتبع طريقة إشعال الموقد.
شعلة الفتيل تنطفئ بعد تسريح زر الاشعال والتحكم في درجة الحرارة	تحقق - أن شعلة الموقد تسخن منظم الحرارة. - أن نهاية ميزان الحرارة نظيفة ومشدودة بشكل صحيح على الصمام - استبدل منظم الحرارة إذا لزم الأمر. - أن المحور "S" في وضعية عادية
شعلات الموقد الرئيسي ذات لون أصفر	تحقق - كمية الغاز كبيرة، خفض القدرة أو الضغط (انظر التحكم في التكيف) - كمية الهواء اللازمة للاحتراق ضئيلة، افتح مدخل الهواء للموقد
لهب الموقد يميل إلى وميض	تحقق - كمية الهواء كبيرة، اغلق مدخل الهواء للموقد - تحقق من الضغط
منظم الحرارة يقلل من اللهب إلى الحد الأدنى على الرغم من أن الغرفة لا تزال باردة	تحقق - اترك فضاء أوسع حول المدفأة لتمكين الهواء من التنقل بسهولة
منظم الحرارة لا يقلل من اللهب إلى الحد الأدنى.	تحقق - انتظر اعتدال درجة الحرارة - قم بأي شيء للتخلص من تدفق الهواء البارد من تحت الجهاز الشيء الذي يبقي على منظم الحرارة باردا.

الصيانة

قم بايقاف تشغيل الجهاز وفصله ثم تنظيفه باستعمال قطعة قماش ناعمة ورطبة .
تفادي استعمال مواد تنظيف كاشطة
التأكد من عدم وجود أي عوائق عند مدخل الهواء وأن هذا الأخير يتنقل بسهولة، نظفه باستعمال جهاز شفط الهواء
في حالة عدم استعمال الجهاز لمدة طويلة الرجاء تغطية هذا الأخير ووضعه في مكان نظيف وجاف.
اذا واجهتم أي مشاكل تقنية فيما يخص صيانة الجهاز، يرجى الاتصال بعملاء خدمات ما بعد البيع المعتمدين من طرف كوندور
يجب القيام بالصيانة مرة كل سنتين أوثلاث سنوات.

رسم توضيحي لأجزاء المدفأة RGK210 / RGK212 / RGK214

الرقم	اسم الجزء
1-	القاعدة
2-	أرجل القاعدة
3-	حامل المبدل الحراري
4-	لوحة تثبيت الصمام
5-	اللوحة الجانبية اليسرى
6-	اللوحة الجانبية اليمنى
7-	الغطاء الأمامي
8-	الغطاء الخلفي
9-	الغطاء العلوي
10-	علبة تزيينية للصمام
11-	مشعل كهروبي ضغطي
12-	حامل الصمام
13-	صمام

14-	الأنبوب الطويل
15-	الأنبوب القصير
16-	الشعلة
17-	الحاقن
18-	حامل ODS
19-	الحامل الخلفي (مدخنة)
20-	حامل الترموستات
21-	الترموستات
22-	مثبت القطع الزجاجية
23-	الزجاج
24-	مسند الزجاج
25-	المبدل الحراري
26-	المشبك المطاطي
27-	مثبت حامل القاعدة
28-	باب الصيانة
29-	حامل الغطاء الخلفي

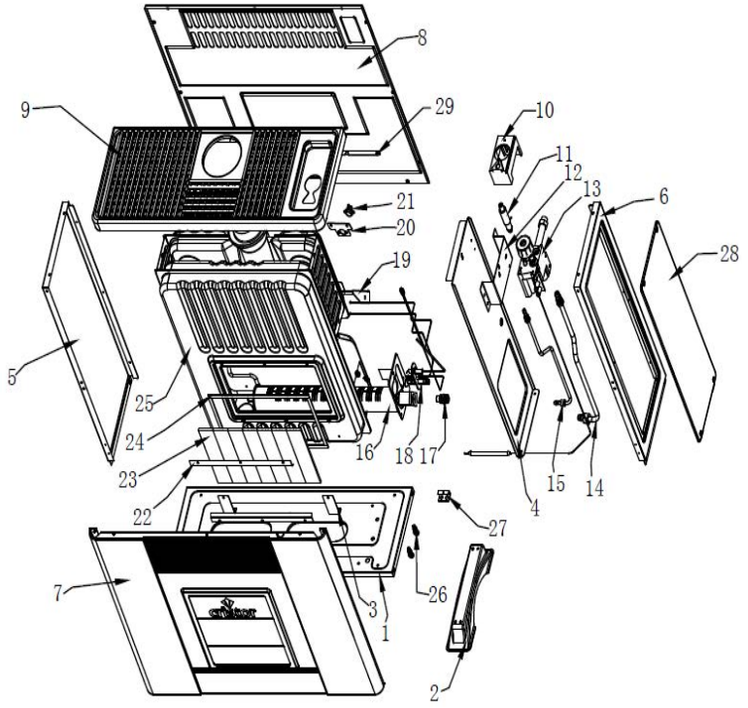

Ar

ILLUSTRATION DES PIÉCES DE RADIATEUR À GAZ : RGK210 / RGK212 / RGK214

N°	Désignation
1-	La base
2-	Pieds de la base
3-	Support d'échangeur de chaleur
4-	Panneau de fixation de la valve
5-	Panneau latéral gauche
6-	Panneau latéral droit
7-	Panneau avant
8-	Panneau arrière
9-	Panneau supérieur
10-	Boîte décorative de soupape
11-	Allumage à pression électrique
12-	Support de soupape
13-	Soupape

14-	Grand tuyau
15-	Petit tuyau
16-	Brûleur
17-	Injecteur
18-	Support ODS
19-	Support panneau arrière (Cheminée)
20-	Support du thermostat
21-	Thermostat
22-	Etenchéité du verre
23-	Verre
24-	Coussinet en verre
25-	Echangeur de chaleur
26-	Serrage en caoutchouc
27-	Fixateur du support de la base
28-	Porte de maintenance
29-	Support panneau arrière

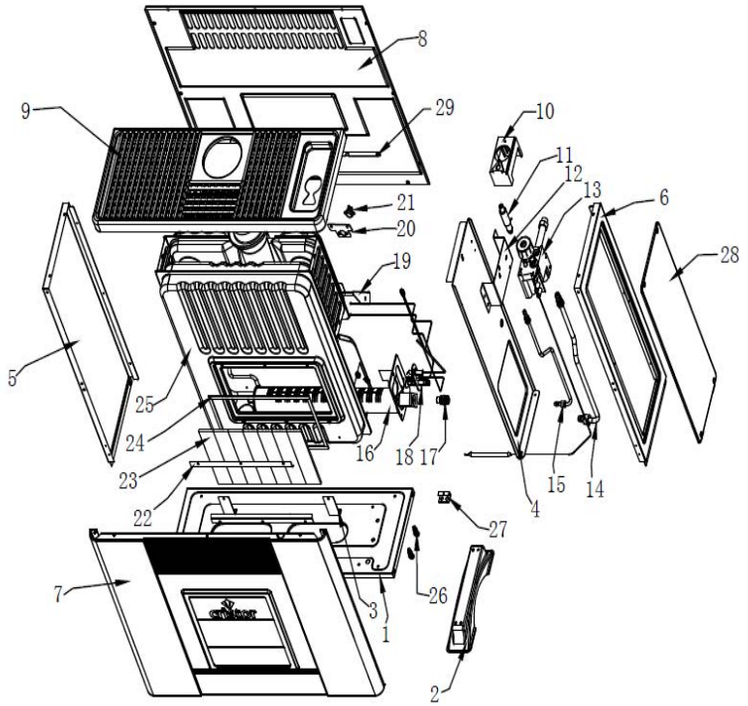

Fr

Manuel d'installation

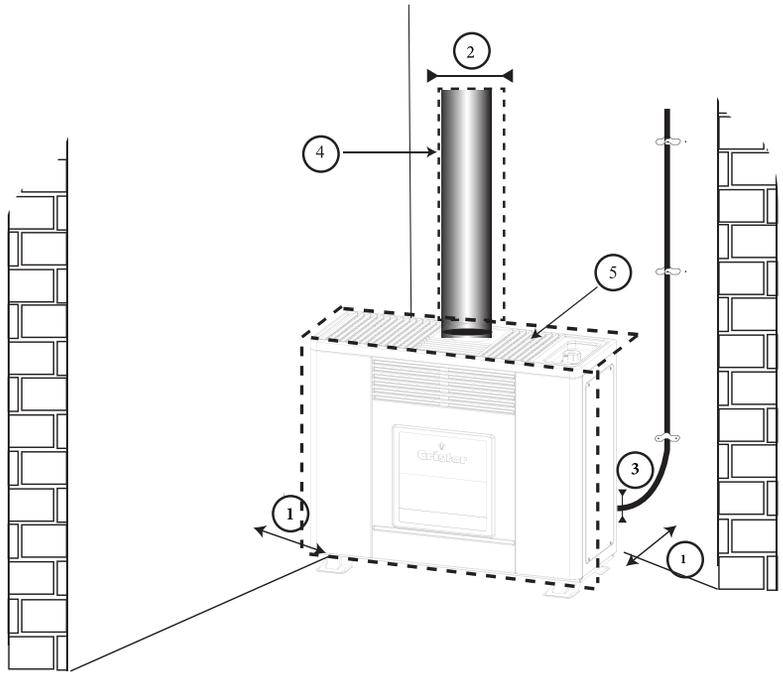

Avertissement : l'installation doit être effectuée par une personne qualifiée.

Installation : L'installation doit être effectuée selon les spécifications adoptées dans le pays d'installation et cela en respectant les dimensions indiquées dans le schéma ci-dessus. Les dimensions sont comme suit :

① La distance minimale entre le mur et l'appareil : 15 cm

② Ø 80 mm pour RGK210/RGK212 et Ø100mm pour RGK214.

③ Ø 15/21 mm (le raccordement entre le tuyau de gaz et l'appareil doit être en cuivre en fixant l'écrou du tuyau en cuivre à l'entrée de gaz de l'appareil).

④ Ne pas toucher les parties chaudes (indiquées en ligne pointillée sur le schéma) pour éviter le risque de brûlure.

⑤ Ne jamais obstruer les ouvertures de sortie d'air chaud.

دليـــل التـــركيب

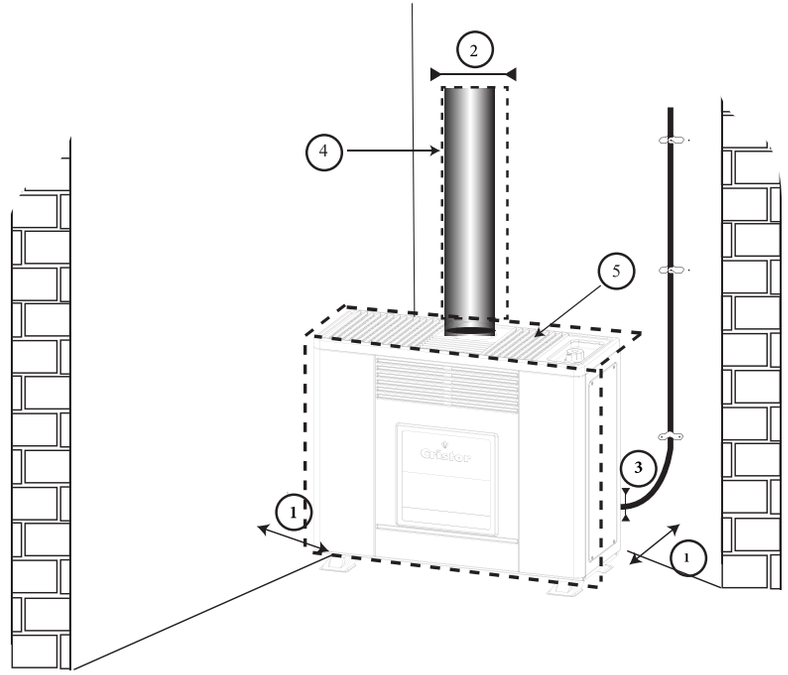

تنبيه: يجب أن يتم التركيب من طرف شخص مؤهل.

التركيب:

يتم التركيب طبقا للمواصفات المعتمدة في هذا البلد و ذلك باتباع الأبعاد الموضحة في الشكل أعلاه كالتالي:

① البعد الأدنى بين الحائط و الجهاز: 15 سم

② Ø 80 مم(RGK212/RGK210) و Ø100 مم (RGK214)

③ Ø 21/15 مم (يجب أن يكون الرابط بين أنبوب الغاز و المدفئة مصنوعا من النحاس حيث يتم ربط صامولة نهاية الأنبوب النحاسي بمدخل غاز المدفأة).

④ يجب عدم لمس المناطق الساخنة (المحددة بالخط المتقطع على الشكل) لأنها تشكل خطر الاحتراق.

⑤ يجب عدم تغطية فتحات انتشار الهواء الساخن.